ETTINGER
Elektronik-Bauelemente

Artikeldatenblatt

Sicherungsmutter DIN6926/ISO7043 M8 Stahl rostfrei A2 blank

Artikel-Nr.: 002.09.428

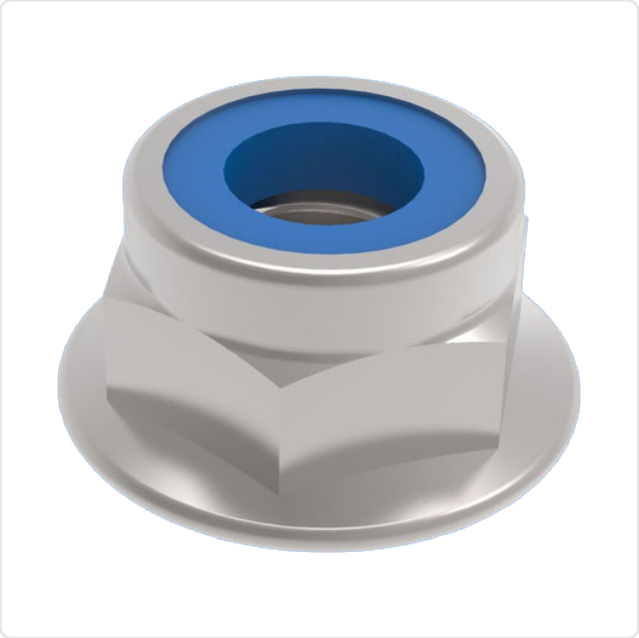

Abbildung ggf. ähnlich

DIN/ISO:	DIN6926 / ISO7043
Gewindegröße:	M8
Höhe [mm]:	11.1
Material:	Stahl rostfrei A2
Materialgruppe:	Stahl rostfrei
Oberfläche:	blank
SW / Außendurchmesser [mm]:	13
Konformitäten:	Reach COMPLIANT, RoHS NOT COMPLIANT, SVHC NOT COMPLIANT

Alle Informationen erhalten Sie im Web auf unserer Artikeldetailseite

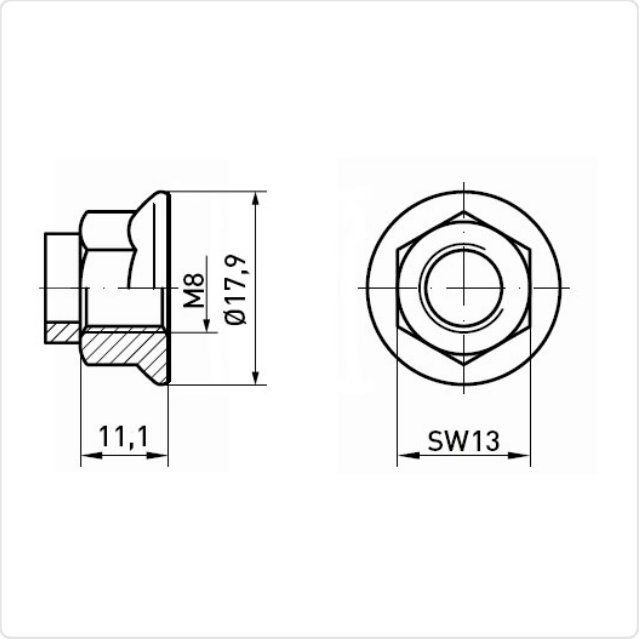

Sie wünschen eine individuelle Beratung ?
Wir freuen uns auf Ihre E-Mail an products@ettinger.de.

Änderungen und Irrtümer vorbehalten.

ETTINGER GmbH
Ottostraße 5 | 85649 Hofolding | Deutschland | www.ettinger.de | info@ettinger.de | + 49 8104 66 23 88