ETTINGER
Elektronik-Bauelemente

Artikeldatenblatt

Sicherungsmutter DIN985/ISO10511 M5 Stahl rostfrei A2 blank

Artikel-Nr.: 002.08.505

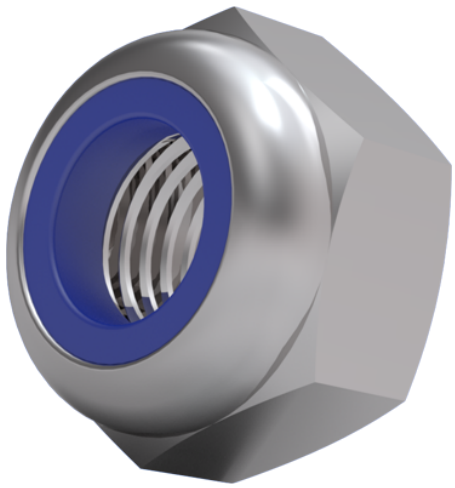

Abbildung ggf. ähnlich

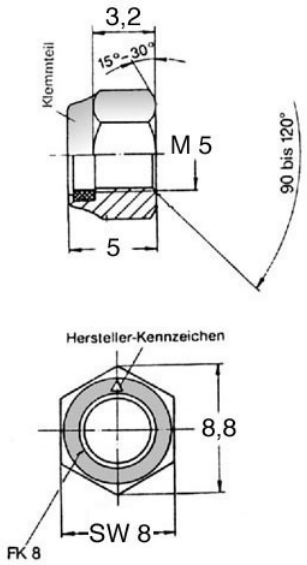

DIN/ISO:	DIN985 / ISO10511
Gewindegröße:	M5
Höhe [mm]:	5
Material:	Stahl rostfrei A2
Materialgruppe:	Stahl rostfrei
Oberfläche:	blank
SW / Außendurchmesser [mm]:	8
Gewicht:	1.04g
Konformitäten:	Reach COMPLIANT, RoHS COMPLIANT, SVHC COMPLIANT

Alle Informationen erhalten Sie im Web auf unserer Artikeldetailseite

Sie wünschen eine individuelle Beratung ?
Wir freuen uns auf Ihre E-Mail an products@ettinger.de.

Änderungen und Irrtümer vorbehalten.

ETTINGER GmbH

Ottostraße 5 | 85649 Hofolding | Deutschland | www.ettinger.de | info@ettinger.de | + 49 8104 66 23 88