ETTINGER
Elektronik-Bauelemente

Artikeldatenblatt

Flachkopfschraube M4x16 Messing vernickelt Schlitz Linsenkopf

Artikel-Nr.: 001.84.216

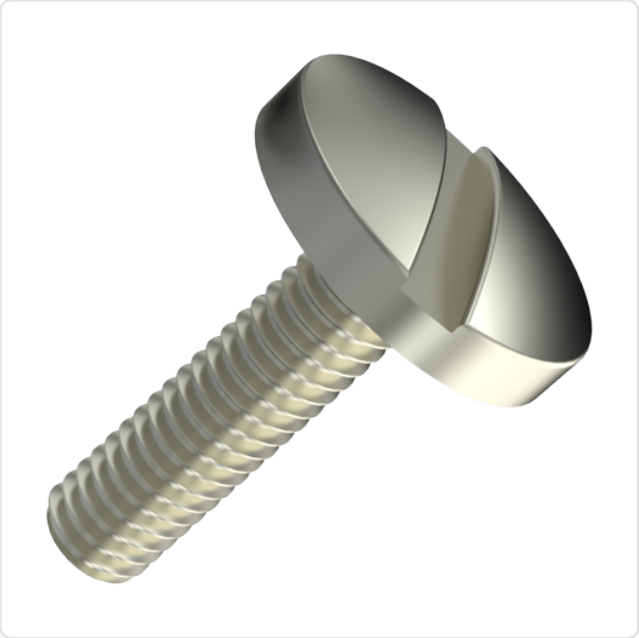

Abbildung ggf. ähnlich

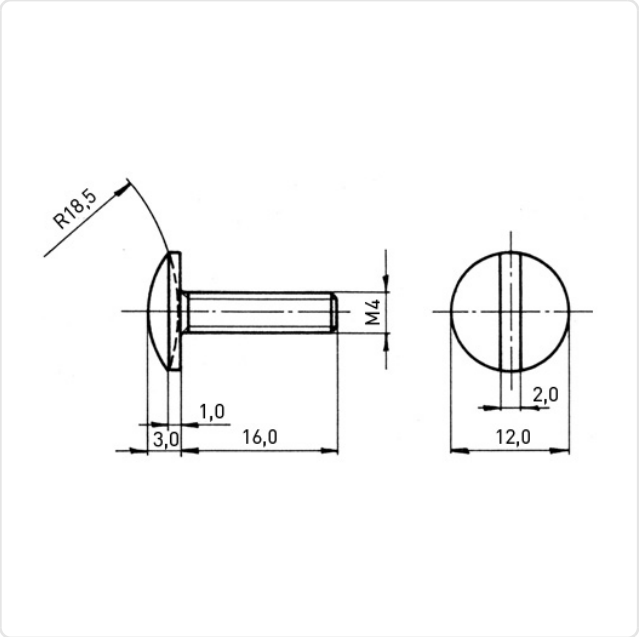

Antrieb:	Schlitz
Gewindegröße:	M4
Kopfdurchmesser [mm]:	12
Kopfform:	Linsenkopf
Kopfhöhe [mm]:	3
Länge [mm]:	16
Material:	Messing
Materialgruppe:	Messing
Oberfläche:	vernickelt 3µm E1E
Gewicht:	3.1g
Konformitäten:	Reach COMPLIANT, RoHS COMPLIANT, SVHC NOT COMPLIANT

Alle Informationen erhalten Sie im Web auf unserer Artikeldetailseite

Sie wünschen eine individuelle Beratung ?
Wir freuen uns auf Ihre E-Mail an products@ettinger.de.

Änderungen und Irrtümer vorbehalten.

ETTINGER GmbH

Ottostraße 5 | 85649 Hofolding | Deutschland | www.ettinger.de | info@ettinger.de | + 49 8104 66 23 88