ETTINGER
Elektronik-Bauelemente

Artikeldatenblatt

Sicherungsmutter DIN6926/ISO7043 M5 Stahl 8.8 verzinkt

Artikel-Nr.: 002.09.405

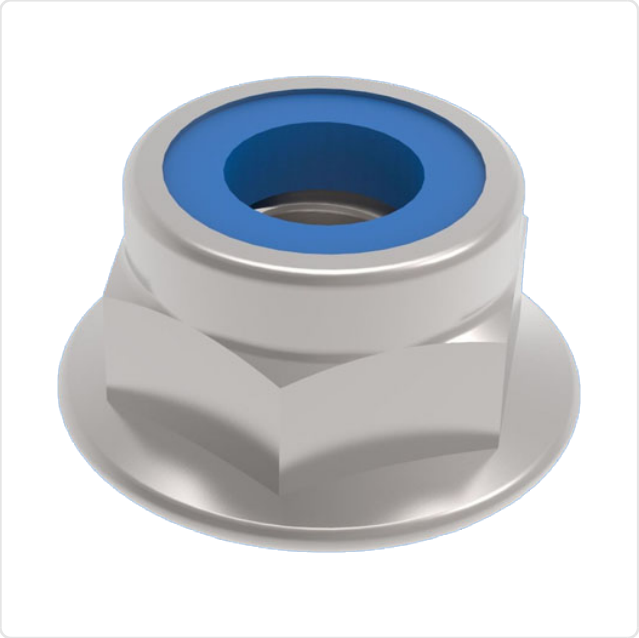

Abbildung ggf. ähnlich

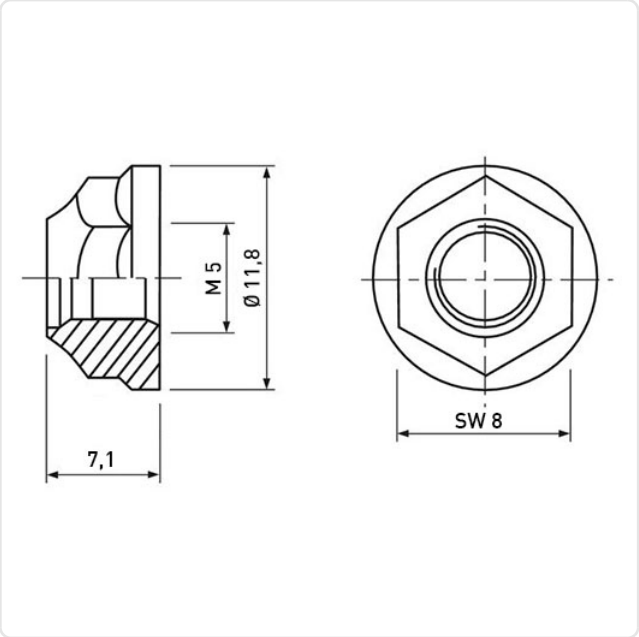

DIN/ISO:	DIN6926 / ISO7043
Gewindegröße:	M5
Höhe [mm]:	7.1
Material:	Stahl 8.8
Materialgruppe:	Stahl
Oberfläche:	verzinkt blau 5µm A2K
SW / Außendurchmesser [mm]:	8
Gewicht:	2.02g
Konformitäten:	Reach COMPLIANT, RoHS COMPLIANT, SVHC COMPLIANT

Alle Informationen erhalten Sie im Web auf unserer Artikeldetailseite

Sie wünschen eine individuelle Beratung ?
Wir freuen uns auf Ihre E-Mail an products@ettinger.de.

Änderungen und Irrtümer vorbehalten.

ETTINGER GmbH

Ottostraße 5 | 85649 Hofolding | Deutschland | www.ettinger.de | info@ettinger.de | + 49 8104 66 23 88