ETTINGER
Elektronik-Bauelemente

Artikeldatenblatt

Batteriehalter für 1/2 AA Zelle Lötstifte für Leiterplattenmontage

Artikel-Nr.: 015.71.330

Marke: Keystone Electronics

Hersteller-Nr.: 2103

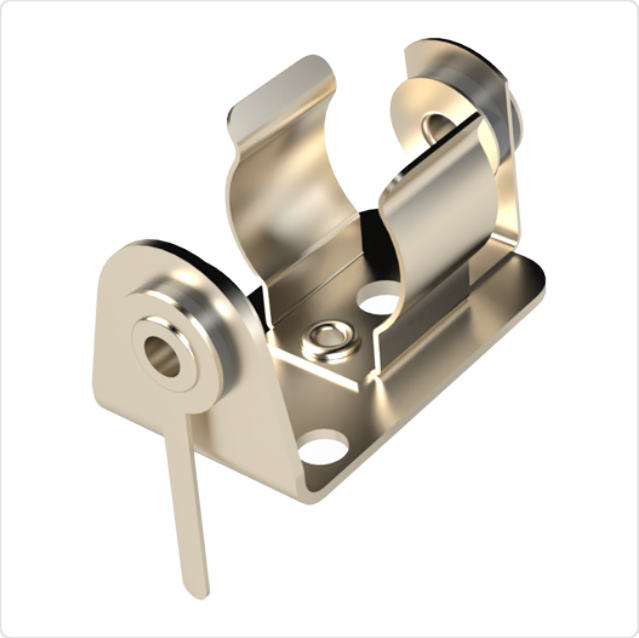

Abbildung ggf. ähnlich

Anzahl Zellen:	1
Batterietyp:	1/2 AA-Mignon
Bautyp:	Anschluss Leiterplattenmontage
Material:	Stahl
Materialgruppe:	Stahl
Oberfläche:	vernickelt 3µm E1E
Gewicht:	6.64g
Konformitäten:	Reach COMPLIANT, RoHS COMPLIANT, SVHC COMPLIANT

Alle Informationen erhalten Sie im Web auf unserer Artikeldetailseite

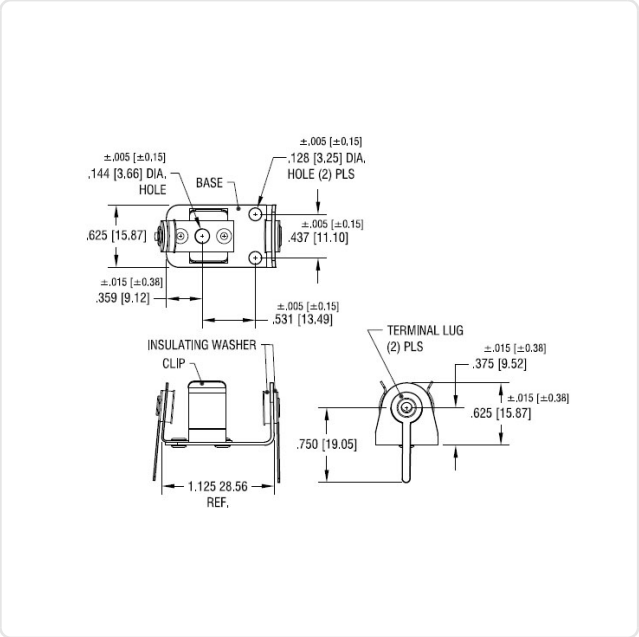

Sie wünschen eine individuelle Beratung ?
Wir freuen uns auf Ihre E-Mail an products@ettinger.de.

Änderungen und Irrtümer vorbehalten.