ETTINGER
Elektronik-Bauelemente

Artikeldatenblatt

Zylinderkopfschraube ISO4762 M8x25 Polyamid 6.6 natur Innensechskant

Artikel-Nr.: 001.48.886

Abbildung ggf. ähnlich

Antrieb:	Innensechskant
Antriebsgröße:	Innensechskant SW5
Brennbarkeitsklasse:	UL94-V2
DIN/ISO:	DIN912 / ISO4762
Farbe:	natur
Gewindegröße:	M8
Kopfdurchmesser [mm]:	10
Kopfform:	Zylinderkopf
Kopfhöhe [mm]:	6
Länge [mm]:	25
Material:	PA 6.6
Materialgruppe:	Kunststoff
Gewicht:	2.05g
Konformitäten:	Reach COMPLIANT, RoHS COMPLIANT, SVHC COMPLIANT

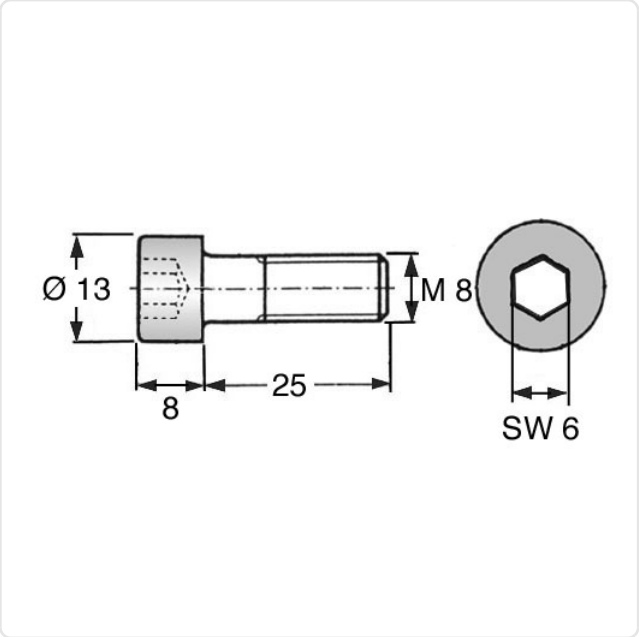

Alle Informationen erhalten Sie im Web auf unserer Artikeldetailseite

Sie wünschen eine individuelle Beratung ?
Wir freuen uns auf Ihre E-Mail an products@ettinger.de.

Änderungen und Irrtümer vorbehalten.

ETTINGER GmbH

Ottostraße 5 | 85649 Hofolding | Deutschland | www.ettinger.de | info@ettinger.de | + 49 8104 66 23 88